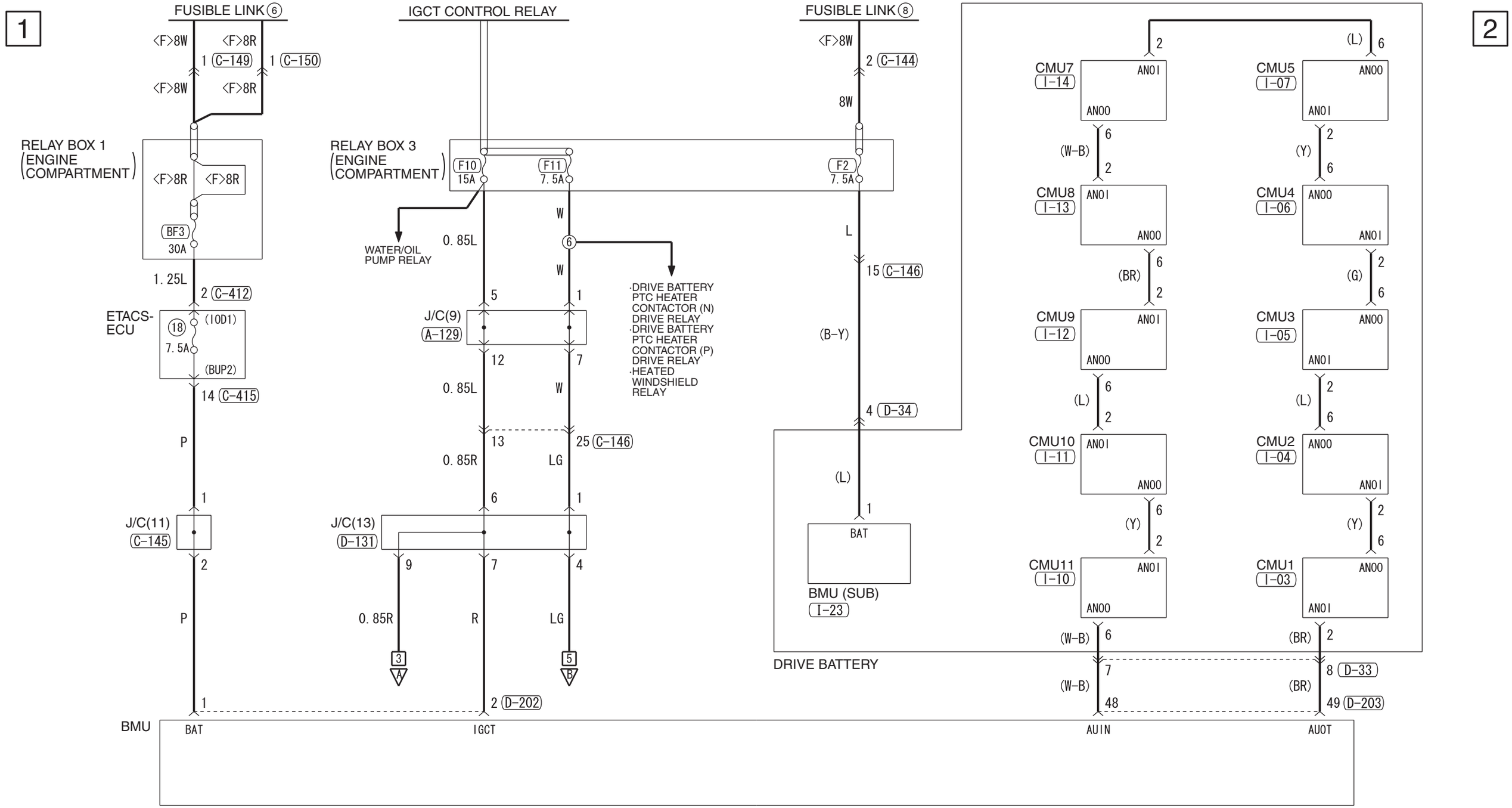

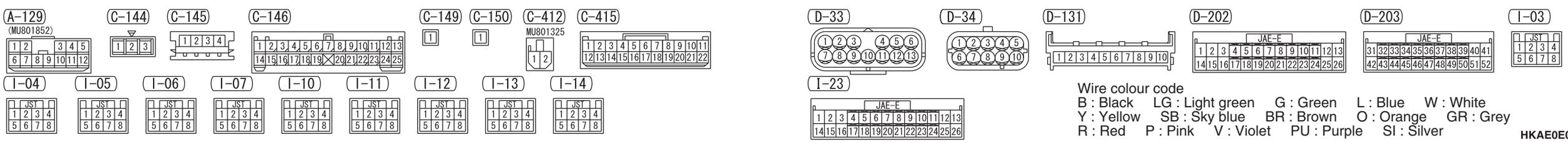

Wire colour code
B : Black LG : Light green G : Green L : Blue W : White
Y : Yellow SB : Sky blue BR : Brown O : Orange GR : Grey
R : Red P : Pink V : Violet PU : Purple SI : Silver

HKAE0E07AC